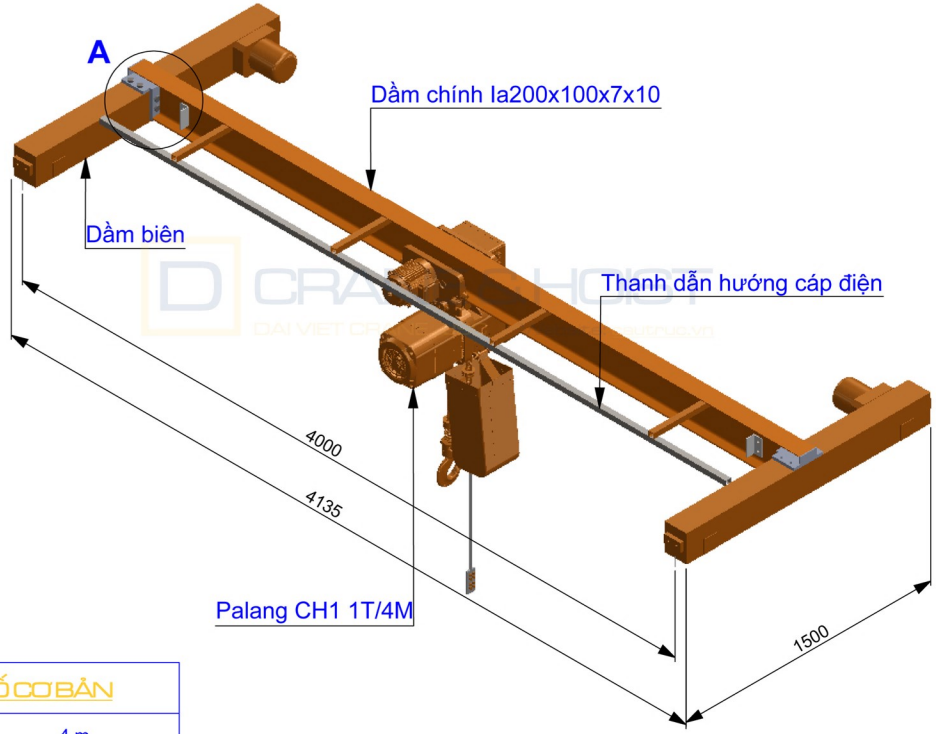

DẦM CHÍNH

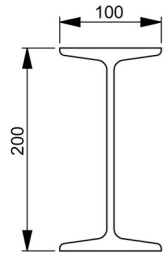

Mặt cắt dầm chính
Ia200x100x7x10

Có khả năng chịu tải trọng lớn, có mã 2 đầu liên kết chặt chẽ với dầm biên, độ võng cho phép là 1/750 trên tổng chiều dài dầm khi làm việc tại tải trọng tối đa.
Sơn chống gỉ màu ghi .
Sơn màu vàng công nghiệp .

DẦM BIÊN

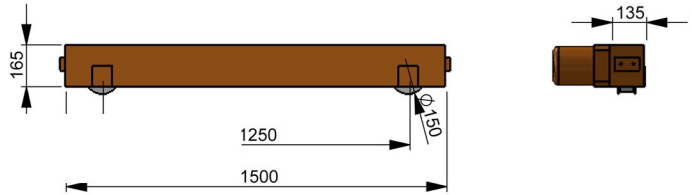

Dầm biên : T - 1.5 - 150

Đường kính bánh xe : 150mm

Động cơ dầm biên : 2x0.4 Kw

THÔNG SỐ CƠ BẢN	
Khẩu độ	4 m
Tốc độ cầu trục	18m/min
Động cơ dầm biên	2x0.4 Kw
Tải trọng nâng	1 T
Chiều cao nâng	Theo yêu cầu
Tốc độ nâng hạ	6.8 m/min
Động cơ nâng hạ	1.5 Kw
Tốc độ di chuyển	10 m/min
Động cơ di chuyển	0.4 Kw
Quy cách xích	Ø 7.1x1 nhánh
Kiểu lắp đặt	Dầm I
Kiểu điều khiển	Tay bấm có 6 nút + E - Stop
Hệ thống phanh nâng	Kiểu điện từ
Chế độ làm việc	FEM(1BM)/ISO(M3)
Xuất xứ palang	VIND ĐẠI VIỆT
Trang bị thêm theo yêu cầu	Bộ điều khiển từ xa

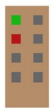

Bộ điều khiển từ xa

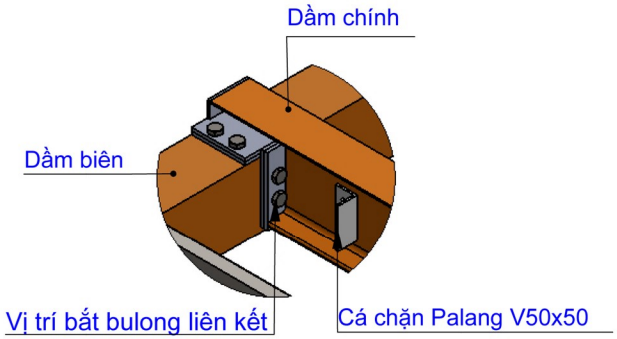

Cắt trích tại A

CRANE & HOIST
DAI VIET CRANE., JSC Website: cautruc.vn